DIGMA

# РУКОВОДСТВО ПОЛЬЗОВАТЕЛЯ

ВИДЕОРЕГИСТРАТОР

## FreeDrive 606 MIRROR DUAL

**Благодарим Вас за выбор продукции DIGMA!**

Перед началом использования данного устройства, пожалуйста, внимательно прочтите руководство пользователя для обеспечения правильной эксплуатации изделия и предотвращения его повреждения.

Программное обеспечение, конструктивные особенности устройства и содержание данной инструкции могут быть изменены в целях усовершенствования продукта, без предварительного уведомления.

Изготовитель и дистрибьюторы данной продукции не несут ответственности за повреждения корпуса устройства, а также за ущерб, причиненный вследствие неправильной или несоответствующей эксплуатации пользователем.

# РЕКОМЕНДАЦИИ

Закрепите устройство при помощи комплектных резиновых колец. Убедитесь, что лобовое стекло перед камерой очищается дворниками автомобиля. В данном случае даже во время дождя изображение сохранит достаточную четкость и резкость за пределами лобового стекла. Не прикасайтесь к объективу руками, чтобы не оставлять на линзе отпечатков. Это может привести к размытой нечеткой картинке в процессе записи фото и видеоматериала. Регулярно протирайте линзу объектива мягкой сухой тканью без применения чистящих средств.

# МЕРЫ ПРЕДОСТОРОЖНОСТИ

• Избегайте падения устройства и механического воздействия на него.

• Не разбирайте и не ремонтируйте устройство самостоятельно. В случае его неисправности обратитесь в сервисный центр.

• Избегайте контакта устройства с источниками электромагнитного излучения.

• Избегайте контакта с источниками огня во избежание взрыва или пожара.

• Не храните и не используйте карту памяти вблизи сильных магнитных полей, во избежание потери данных с карты памяти.
• Не используйте химические или моющие средства для чистки изделия.
• Устанавливайте устройство надлежащим образом, т.е. там, где оно не будет:
  - Загораживать обзор дороги;
  - Находиться в зонах срабатывания подушки безопасности и обдува горячим воздухом от климатической системы автомобиля.
• При использовании устройства или в процессе форматирования не отключайте питание устройства, не устанавливайте и не извлекайте карту TF. В противном случае карта TF может быть повреждена или могут возникнуть ошибки в работе устройства.
• Карту TF данного продукта нельзя использовать для хранения других файлов. Пожалуйста, отформатируйте карту TF в устройстве, перед тем как использовать продукт, и сделайте резервную копию видеозаписей и изображений.
• Не подключайте и не отключайте кабель влажными руками во избежание поражения электрическим током.
• Запрещается использовать изделие при температуре воздуха больше 60 °C или ниже 10 °C, а также в условиях повышенной влажности. Не включайте устройство сразу после резкой смены температуры окружающей среды – конденсат влаги может замкнуть элементы электроники.
• Используйте зарядное устройство и принадлежности, которые подходят к этому устройству.

# ТЕХНИЧЕСКИЕ ХАРАКТЕРИСТИКИ

**Экран:** 9.66" | IPS | 1280 x 320 пикс
**Объектив:** Широкоугольный, обзор до 160°
**Видео формат:** AVI
**Поддерживаемое разрешение видео:**
• **Основная камера:** FHD
• **Камера заднего вида:** HD
**Формат фото:** JPG
**Поддерживаемое разрешение фото:** 12M
**Карта памяти:** TF-карта (поддержка до 32 ГБ)
**Микрофон/Динамик:** Встроенный
**Языки:** Русский/Английский
**Батарея:** Li-Ion | 500 мАч
**Совместимость с ОС:** Windows и Mac OS
**Размер устройства:** 335 x 115 x 65 мм
**Вес устройства:** 340 г

# КОМПЛЕКТАЦИЯ

• Видеорегистратор FreeDrive 606 MIRROR DUAL
• Крепление
• Автомобильное зарядное устройство
• Камера заднего вида
• Кард-ридер
• Краткое руководство пользователя
• Гарантийный талон

# СХЕМА УСТРОЙСТВА

1. Экран
2. USB-разъём
3. AV-вход
4. Слот для TF-карты
5. Кнопка Питания
6. Кнопка RESET (Сброс)
7. Динамик
8. Объектив

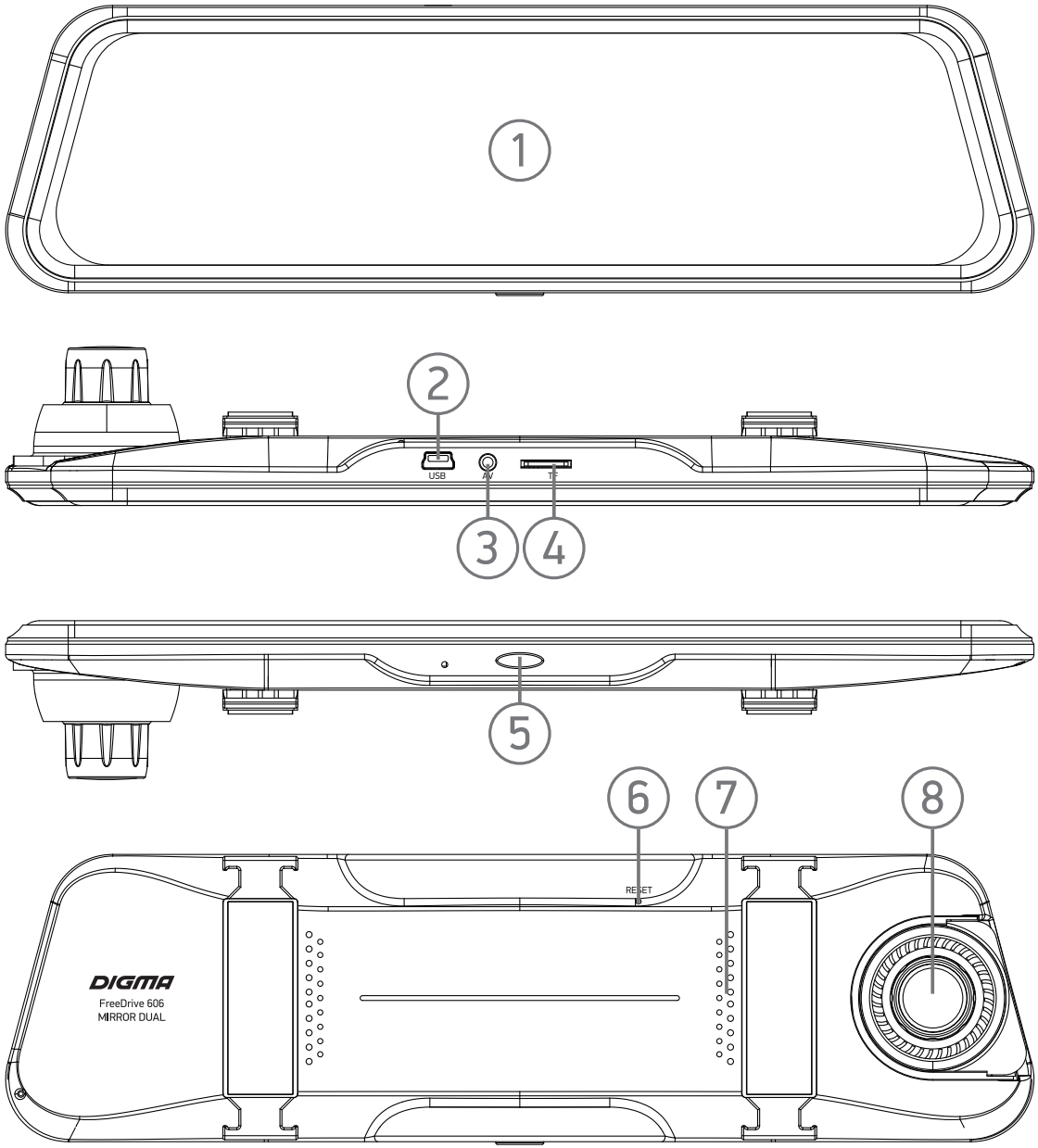

# УСТАНОВКА УСТРОЙСТВА

## Установка

Устройство устанавливается перед лобовым стеклом с внутренней стороны на зеркале заднего вида.

• С помощью резиновых колец крепления прочно закрепите прибор на зеркале заднего вида.

• Отрегулируйте положение объектива камеры.

## Подключение питания

Используйте только оригинальное зарядное устройство для питания камеры. Подключите один конец зарядного устройства к USB-порту на корпусе регистратора, другой конец в гнездо прикуривателя. После запуска двигателя устройство автоматически включится.

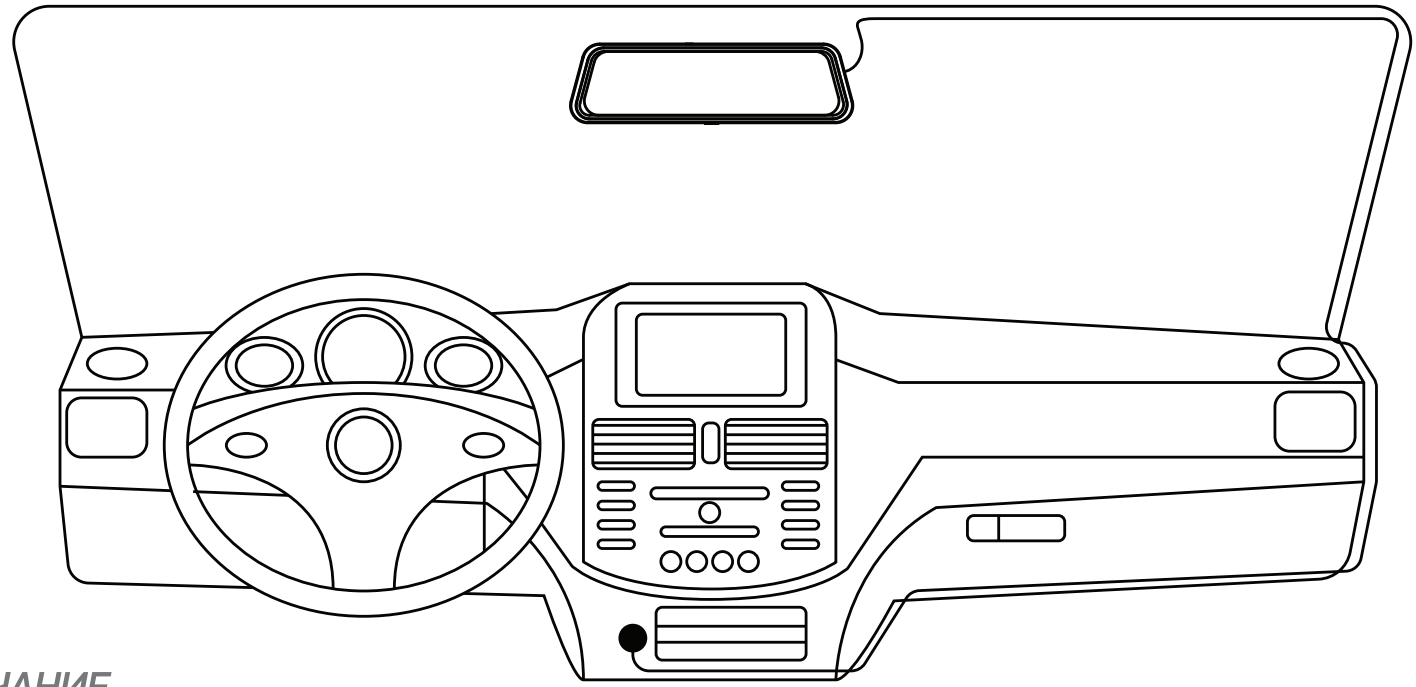

*ПРИМЕЧАНИЕ*

***Вы можете сделать скрытую проводку, пропустив провод зарядного устройства вдоль кромки ветрового стекла, как показано на рисунке выше.***

## Установка и подключение камеры заднего вида

- выберите место и установите камеру заднего вида. Возможными местами крепления камеры заднего вида являются: задний бампер, место рядом с лампой подсветки заднего номера.
- проложите провода под обшивкой салона автомобиля и подключите их согласно приведенной схеме.

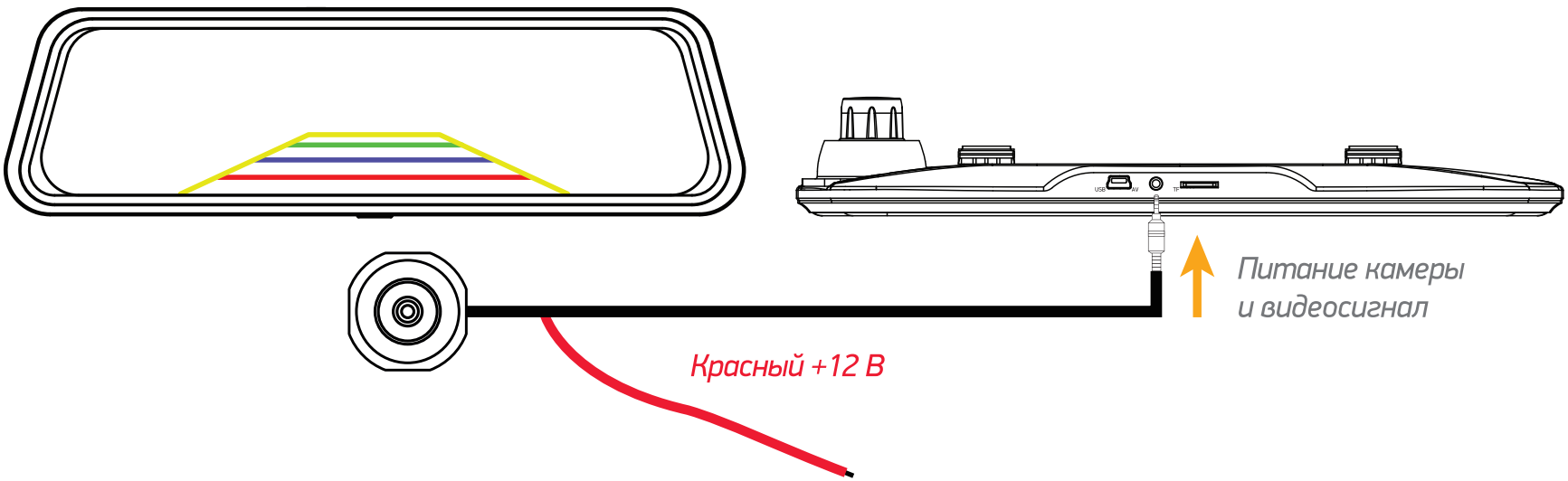


*Провод подключается к фонарям заднего хода. На дисплее видеорегистратора появляется парковочная трапеция и загораются светодиоды подсветки камеры, если они предусмотрены для данной модели.*

# НАЧАЛО РАБОТЫ

Установите TF-карту в слот 4. Включите регистратор, подав напряжение в прикуриватель (положение ключа ACC/ON). При включении регистратор автоматически начнёт запись. Перед началом работы рекомендуется отформатировать TF-карту средствами регистратора. Для входа в системные настройки регистратора остановите запись, нажав иконку ◉ , затем нажмите кнопку вызова Главного меню ⌂. В открывшемся меню зайдите в Настройки, выберите пункт Форматирование и подтвердите выбор кнопкой Ok. После окончания форматирования регистратор готов к работе.

В дальнейшем, при появлении напряжения в прикуривателе регистратор автоматически включится и, при установленной TF-карте, начнёт запись. При пропадании напряжения в прикуривателе регистратор остановит запись и автоматически выключится.

# ОПИСАНИЕ ЭЛЕМЕНТОВ УПРАВЛЕНИЯ

## КНОПКА ПИТАНИЯ

При появлении внешнего питания на USB-разъёме, регистратор автоматически включится и, при наличии TF-карты, начнёт видеозапись. Однако регистратор может быть включен/выключен вручную с помощью кнопки питания. Включение и выключение регистратора осуществляется длительным нажатием кнопки Питания. Кратковременным нажатием кнопки Питания можно выключить или включить экран регистратора.

## СЛОТ ДЛЯ TF-КАРТЫ

Слот для установки TF-карты. Обратите внимание на направление установки карты в слот. Установка карты обратной стороной может повредить устройство и карту. При установке карты в устройство она будет определена как основной носитель информации: вся ранее записанная информация на карте может быть утеряна. Используйте высокоскоростные карты с классом записи 10 и выше.

### USB-РАЗЪЁМ

Этот разъём предназначен для подключения внешнего источника питания (идёт в комплекте). При появлении внешнего питания на USB-разъёме регистратор автоматически включится и, при наличии TF-карты, начнёт видеозапись. Во время записи, при пропадании внешнего питания на этом разъёме, регистратор автоматически остановит запись и выключится. Регистратор также может быть включен/выключен вручную с помощью кнопки питания.

### КНОПКА RESET

В случае если регистратор не реагирует на нажатия кнопок и/или подключение/отключение внешнего адаптера питания, нажмите кнопку Reset.

### AV-ВХОД

Разъём для подключения внешней камеры.

***ВНИМАНИЕ! Данный интерфейс предназначен исключительно для подключения камеры заднего вида и не поддерживает подключение других устройств!***

## РЕЖИМ ВИДЕО

1. При запуске двигателя регистратор включится и начнет запись. После выключения двигателя запись будет остановлена. Для принудительной остановки записи нажмите кнопку ◉.

*Примечание*

***В некоторых машинах даже при выключенном зажигании питание продолжает подаваться на прикуриватель. Если вы хотите избежать излишнего разряда аккумулятора, то вы можете выключить питание видеорегистратора, нажав на кнопку Питания или вынуть зарядное устройство из прикуривателя.***

2. Старт/остановка записи
Нажмите кнопку для старта записи. Нажмите кнопку для остановки записи .

3. Циклическая запись
Видеофайлы записываются на карту памяти последовательно. При заполнении карты памяти самые старые файлы стираются, а новые записываются вместо них.

*Примечание*
***Видеозапись может быть продолжительностью 1, 2, 3 минуты. Чтобы установить продолжительность ролика перейдите в настройки видеорегистратора.***

4. Аварийная запись
Если во время записи видео G-сенсор зафиксировал происшествие (резкое торможение, столкновение или удар) - видеорегистратор автоматически заблокирует этот файл от стирания и в левом углу экрана появится значок защиты. Для выполнения данного условия функция G-сенсор должна быть включена в настройках. По умолчанию функция отключена.

# РЕЖИМ ФОТО

1. Остановите запись, нажав иконку , затем нажмите кнопку вызова Главного меню . В открывшемся меню зайдите в Фото. В левом верхнем углу появится значок фотоаппарата.
2. Нажмите кнопку , чтобы сделать снимок.

# РЕЖИМ ПРОСМОТР

1. Нажмите кнопку вызова Главного меню . В открывшемся меню зайдите в Просмотр.

2. Используйте кнопки и , чтобы выбрать файл.
3. Нажмите для воспроизведения выбранного видеофайла.
Нажмите кнопку , чтобы поставить видео на паузу.

# МЕНЮ НАСТРОЕК

1. Нажмите кнопку вызова Главного меню для перехода в меню выбора режимов видеорегистратора. Выберите пункт Настройки.
2. Навигация по пунктам меню осуществляется с помощью кнопок ВНИЗ и ВВЕРХ. Для выбора пунктов меню и параметров настройки пользуйтесь сенсорным экраном.

# НАСТРОЙКИ

**Источник видео:** выбор конфигурации режима Картинка в картинке при использовании Камеры заднего вида.
**Громкость:** настройка уровня громкости при воспроизведении записанных на TF-карту видеофайлов, а также звука нажатия кнопок регистратора.
**Разрешение видео:** настройка разрешения видео в режиме видеозаписи. Доступные значения: FHD 1920*1080, 1080P 1440*1080, 720P 1280*720
**Размер фото:** настройка разрешения фото в режиме фотосъёмки. Значения: 2592*1944 (5M), 3264*2448 (8M), 3648x2736 (10M), 4032x3024 (12M).
**Циклическая запись:** длительность записываемых видеофайлов. Значения: 1 мин, 2 мин, 3 мин. При выборе одного из значений времени запись будет производиться в файлы установленной длины. При полном заполнении памяти самые старые файлы будут перезаписываться новыми.
**Экспозиция:** ручная корректировка светочувствительности сенсора. Значения: 2.0 ... +2.0.
**Ночная съёмка:** данный режим обеспечивают лучшую передачу качественного и четкого изображения в темное время суток. Значения: Вкл, Выкл.

**Детектор движения:** включение/выключение функции датчика движения, при которой регистратор автоматически начинает видеозапись при обнаружении в кадре движущихся объектов. Запись длится 10 секунд, после чего регистратор переходит в ждущий режим до следующего обнаружения движения. Значения: Вкл, Выкл.

**Запись звука**: включение/выключение записи звука во время видеозаписи. Значения: Вкл, Выкл. Микрофон можно включать и отключать во время видеозаписи, кратковременным нажатием на кнопку.

**G-сенсор:** позволяет отслеживать ускорения, как положительные, так и отрицательные (резкое торможение или резкое ускорение), автоматически идентифицируя, таким образом, экстренные ситуации и помечая текущий видеофайл атрибутом Read_Only, исключая его из цикла перезаписи*. Значения для настройки чувствительности сенсора: Высокий, Средний, Низкий.

**блокировка файлов от перезаписи, точно также, как и включение и неправильная настройка чувствительности G-сенсора, могут привести к полному заполнению карты памяти, после чего видеорегистратор не сможет продолжать видеозапись. В этом случае для продолжения нормальной работы устройства понадобится очистка карты памяти.*

**Парковка:** в этом режиме регистратор в выключенном состоянии отслеживает состояние G-сенсора. Как только произойдёт сотрясение регистратора (машины), достаточное для обнаружения G-сенсором, регистратор включится и начнёт видеосъёмку. Обратите внимание, что в большинстве автомобилей при выключенном зажигании (ключ в положении OFF) питание в прикуривателе пропадает. Для корректной работы этого режима необходимо принять дополнительные меры по обеспечению регистратора бесперебойным питанием в режиме парковки.

**Выключение экрана:** выключение экрана через установленный здесь промежуток времени с момента последнего нажатия. При выключении экрана регистратор продолжает находиться в том состоянии, в котором он был до выключения экрана. Значения: Выкл, 1 мин, 3 мин, 5 мин.

**Язык:** Выбор языка системы. Значения: Русский, Английский.

**Дата/Время:** Установка времени и даты.
**Форматирование:** форматирование карты памяти. Вся информация с карты при этом будет удалена.
**Заводские настройки:** сброс всех настроек на заводские (по умолчанию).
**Версия ПО:** отображает версию встроенного программного обеспечения регистратора.

# БАТАРЕЯ

Встроенная батарея устройства не предназначена для длительной автономной работы регистратора и служит только для поддержания работы внутреннего таймера устройства и для корректного завершения видеозаписи в момент прекращения подачи внешнего питания. При подаче внешнего питания устройство автоматически включится. Если в регистраторе установлена карта памяти, начнется видеозапись. Во время подключенного внешнего источника питания происходит заряд встроенной батареи.

Полностью заряжена

Не полностью заряжена

Низкий уровень заряда

Батарея разряжена

# ВОЗМОЖНЫЕ ПРОБЛЕМЫ И ПУТИ ИХ РЕШЕНИЯ

**Проблема:** Невозможно выполнить фото/видео съемку.
**Возможное решение:** Проверьте, достаточно ли свободного места на TF-карте.

**Проблема:** Изображение не четкое.
**Возможное решение:** Проверьте чистоту объектива. Перед использованием необходимо протереть объектив специальной чистящей салфеткой.
дорожной ситуации из автомобиля.

# ПРИМЕЧАНИЕ

## ВАЖНО!

**Назначение**

Данное устройство предназначено для записи на карту памяти звука и видеоизображения дорожной ситуации из автомобиля.

**Правила и условия монтажа**

Монтаж устройства производится в соответствии с прилагаемым руководством пользователя.

**Условия хранения**

Устройство требуется хранить при температуре от 5 до 40 °С при относительной влажности не более 85%, а также избегать попадания прямых солнечных лучей.

**Условия транспортировки**

Устройство рекомендуется транспортировать в оригинальной упаковке.

**Условия реализации**

Устройство предназначено для реализации через розничные торговые сети и не требует специальных условий.

**Условия утилизации**

Для утилизации изделия обратитесь в специализированный центр.

**Дата производства** указана на упаковке.

**Срок службы** изделия составляет 24 месяца с даты продажи, но не более 30 месяцев с даты производства.

**Гарантийный срок:** 1 год*

**в соответствии с гарантийными условиями*

DIGMA

# Мультимедийная продукция

Официальный сайт компании: **www.digma.ru**

Адреса сервисных центров: **http://digma.ru/support/service/**

Служба технической поддержки: **www.digma.ru/support/help/**

Полные условия гарантийного обслуживания: **http://digma.ru/support/warranty/**

**ИЗГОТОВИТЕЛЬ**

**Nippon Klick Systems Limited**
Address: Quijano Chambers,
P.O.Box 3159, Road Town, Tortola,
British Virgin Islands
Made in China

**Ниппон Клик Системс Лимитед**
Адрес: Куиджано Чэмберс,
а/я 3159, Роуд Таун, Тортола,
Британские Виргинские Острова
Сделано в Китае

**Импортер и организация уполномоченная на принятие претензий от потребителей:**
**ООО «Мерлион»**
Московская обл., г. Красногорск, б-р Строителей, д.4

EAC

**V1.2021**